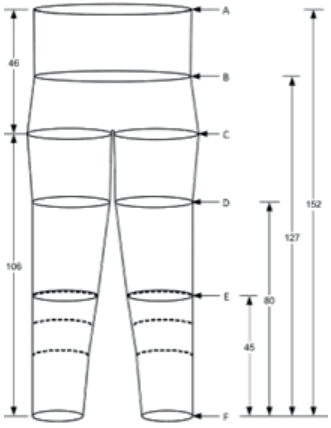

Art. nr.	Navn	Omkrets i cm											
		A		B		C		D		E		F	
		min	max	min	max	min	max	min	max	min	max	min	max
29F0031	Lympha Pants	118	135	117	134	63	72	58	66	49	58	38	45
29F0796	Lympha Pants XL	150	166	145	161	72	80	74	82	68	76	52	60
		Omkrets i cm med expander											
29F0031	Lympha Pants	144		154		82		75		65		50	
29F0796	Lympha Pants XL	175		181		90		91		83		65	
29F0827	Expander	–		–		–		–		–		–	